好施阀门 BEST VALES
上海好施阀门有限公司 ARI ARMATUREN
电话：021-51877967 邮箱：haoshifamen@126.com
传真：021-34670163 网址：http://www.haoshifamen.com

三通合流控制阀 **Fig.485/487**
两通控制阀 **Fig.486/488**

Fig. 485

STEVI®H 485 / 486

电动执行器ARI – PACO

- 马达电压24V/50Hz输入信号0-10V
- 马达电压24/230VAC三步式控制
- 带应急手轮
- 机械式位置指示器
- 其它配件可选

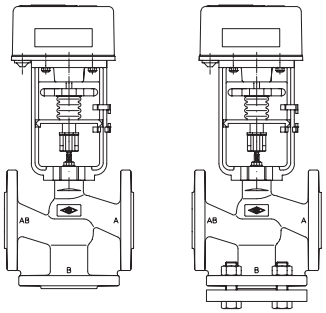

第412页

STEVI®H 487 / 488

电动执行器ARI – PACO

- 马达电压24V/50Hz输入信号0-10V
- 马达电压24/230VAC三步式控制
- 带应急操作手轮
- 机械位置指示器
- 其它配件可选

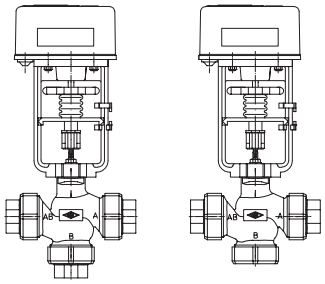

第413页

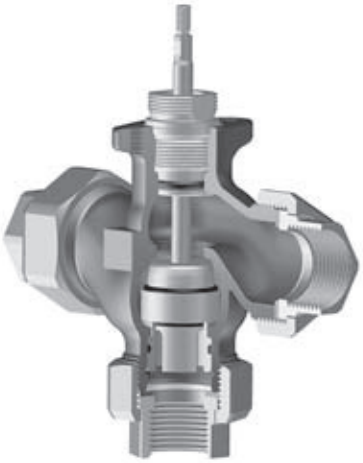

Fig. 487

特点：

- 结构紧凑
- 软密封(DN15-100)
- 最高工作温度130℃
- Kvs值0.63 – 160（Fig487/488 0.63-40）
- Kvs值可缩减
- 调节特性：等百分比与线性
- 抛光阀杆，材质1.4571
- 低摩擦力的阀杆密封元件
- 阀杆密封免维护
- PN6和PN16（Fig487/488 PN16）
- DN15 – 100（Fig487/488 DN15 – 50）

好施阀门 BEST VALES
上海好施阀门有限公司 ARI ARMATUREN
电话：021-51877967 邮箱：haoshifamen@126.com
传真：021-34670163 网址：http://www.haoshifamen.com

（材质与型号见阀门技术参数或部件表）

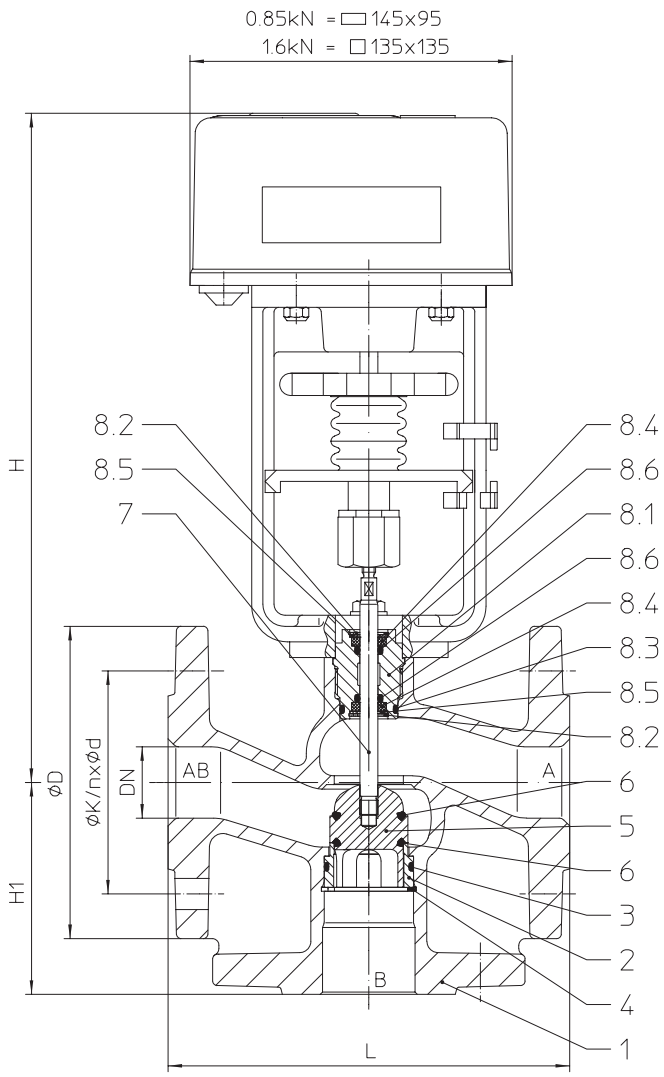

Fig. 485

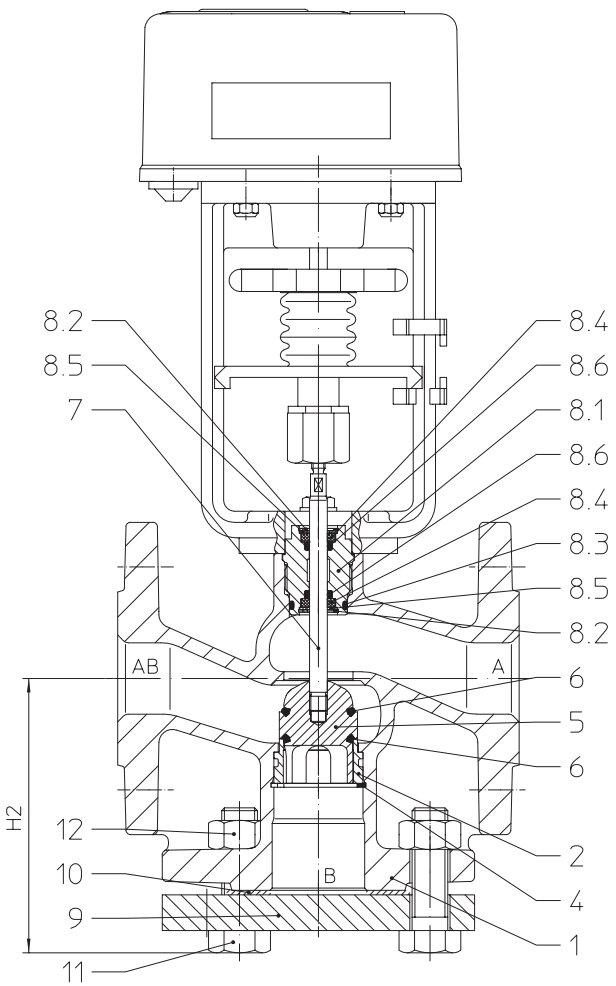

Fig. 486

高度与重量

DN				15	20	25	32	40	50	65	80	100
L			(mm)	130	150	160	180	200	230	290	310	350
H1			(mm)	65	70	75	95	100	100	120	130	150
H2	PN 6 (BR486)		(mm)	86	93	98	119	124	124	144	158	178
H2	PN 16 (BR486)		(mm)	89	96	101	123	128	130	150	162	182
...485	H		(mm)	283	283	289	293	301	301			
	ARI-PACO 0,85 kN	PN 6 / PN 16	(kg)	3,3/4,1	4,3/5	5/6	6,8/8,5	8,8/11	10/14			
...486	H		(mm)	283	283	289	293	301	301			
	ARI-PACO 0,85 kN	PN 6 / PN 16	(kg)	3,9/6,1	5,2/6,3	6,1/7,6	8,3/11	11/13	12/17			
...485	H		(mm)							490	500	515
	ARI-PACO 1,6 kN	PN 6 / PN 16	(kg)							18/23	25/28	35/38
...486	H		(mm)							490	500	515
	ARI-PACO 1,6 kN	PN 6 / PN 16	(kg)							22/27	29/34	41/45
其它尺寸参照第414页												

好施阀门 BEST VALES
上海好施阀门有限公司 ARI ARMATUREN
电话：021-51877967 邮箱：haoshifamen@126.com
传真：021-34670163 网址：http://www.haoshifamen.com

（材质与型号见阀门技术参数或部件表）

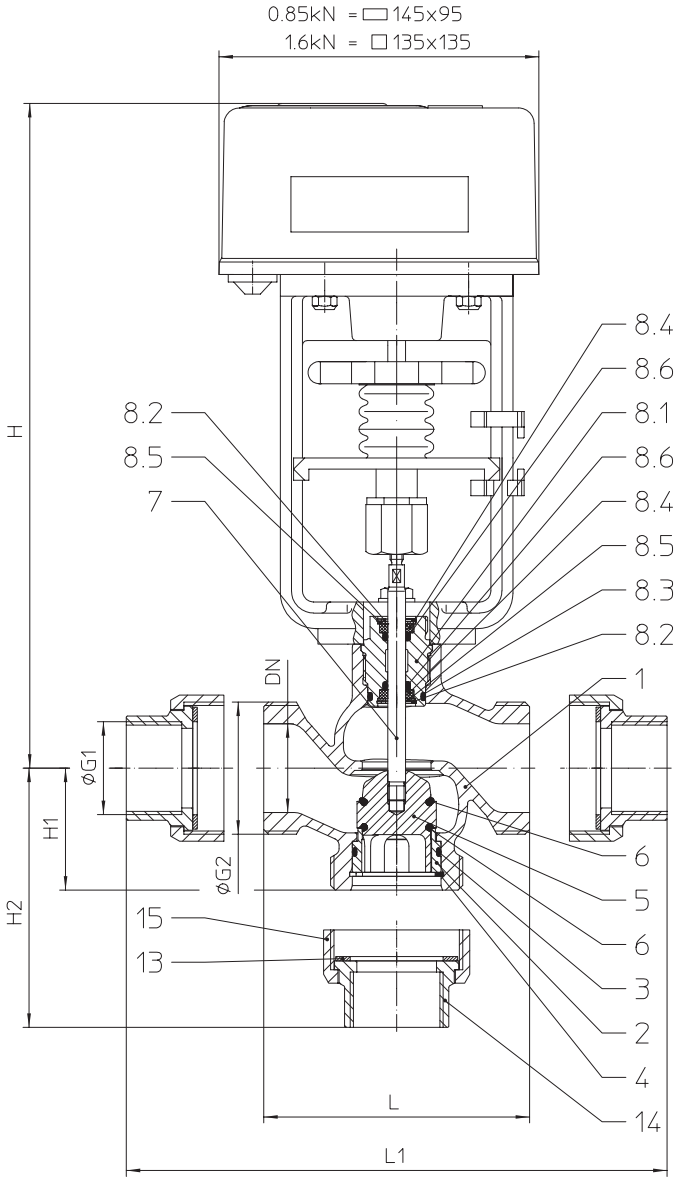

Fig. 487

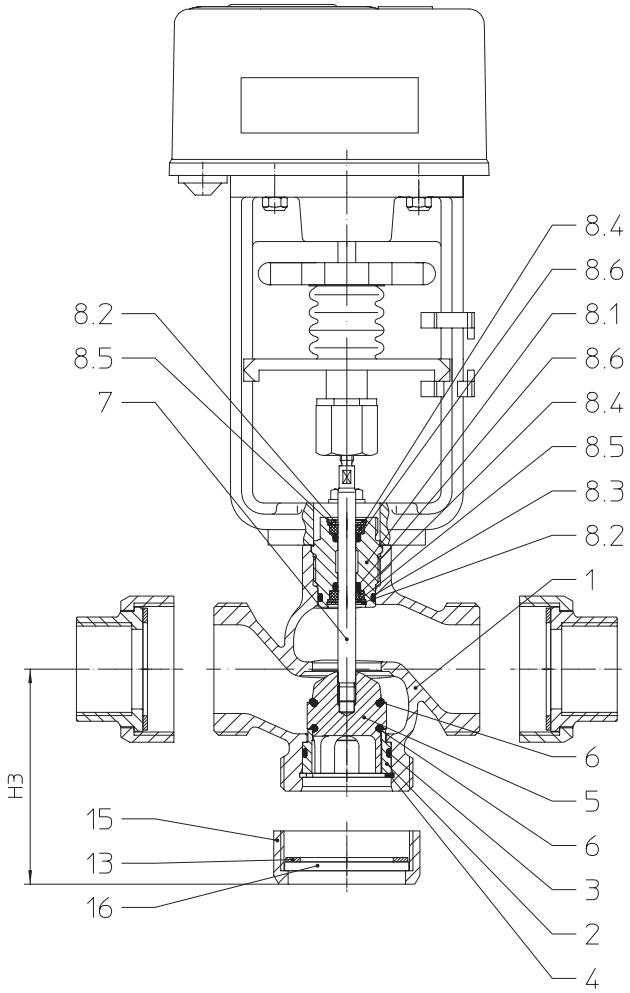

Fig. 488

高度与重量

DN			15	20	25	32	40	50
∅G1			G 1/2	G 3/4	G 1	G 1 1/4	G 1 1/2	G 2
∅G2			G 1 1/8	G 1 1/4	G 1 1/2	G 2	G 2 1/4	G 2 3/4
H1		(mm)	55	55	55	55	60	65
H2		(mm)	79	79	83	88	95	102
H3		(mm)	65	65	66	67	72	77
L		(mm)	80	90	110	120	130	150
L1		(mm)	128	138	166	186	199	223
...487/488	H	(mm)	283	283	289	293	302	302
	ARI-PACO 0,85 kN	PN 16 (kg)	2,9	3,1	3,7	4,6	5,2	6,8

好施阀门 BEST VALES
上海好施阀门有限公司 ARI ARMATUREN
电话：021-51877967 邮箱：haoshifamen@126.com
传真：021-34670163 网址：http://www.haoshifamen.com

型号		PN 6 - 10.485 / 10.486	PN 16 - 12.485 / 12.486	PN 16 - 72.487 / 72.488
位号	部件	材质与标号		
1	阀体	EN-JL1040, EN-GJL-250		CuSn5Zn5Pb5-C, CC491K
2	密封圈	X20Cr13+QT, 1.4021+QT		
3	O型圈	EPDM		
4	卡簧圈	FSt		
5	阀头	DN ≤ 100: CuZn39Pb3 DN > 100: X20Cr13+QT, 1.4021+QT		
6	O型圈	EPDM		
7	阀杆	X6CrNiMoTi17-12-2, 1.4571		
8	阀杆密封	-		
8.1	螺纹连接器	CuZn39Pb3, CW614N		
8.2	扣环	CuSn8, CW453K		
8.3	O型圈	EPDM		
8.4	衬套	PTFE		
8.5	垫圈	CuZn37, CW508L		
8.6	O型圈	EPDM		
9	盲法兰	S235JR, 1.0037		--
10	密封圈	Centellen		--
11	六角螺丝	5.6 - A2B		--
12	六角螺母	C35E - A2B		--
13	密封圈	--		Centellen
14	套管	--		TMP / chrom.
15	螺母	--		TMP / chrom.
16	盲板	--		S235JR, 1.0037
24	转换器	S235JR, 1.0037		--
25	螺纹销	St-A2G		--
26	螺母	St-A4G		--

订货说明

1. 型号
2. 口径(DN)
3. 公称压力(PN)
4. 阀体材质
5. 阀头设计
6. Kvs值
7. 阀杆密封形式
8. 执行器（参见执行器技术参数）

举例:
型号Fig12.485；DN 50；PN16；阀体材质：EN – JL1040；合流功能； Kvs 40；
执行器ARI – PACO 0.85KN.；24V AC

尺寸单位:mm
重量单位:kg
压力单位:barg (gauge)
1 bar≙10^5Pa≙0, 1 MPa
Kvs in m^3/h
1Kvs≙0,85 Cv

好施阀门 BEST VALES
上海好施阀门有限公司 ARI ARMATUREN
电话：021-51877967 邮箱：haoshifamen@126.com
传真：021-34670163 网址：http://www.haoshifamen.com

最大关闭压差

Fig. 485
Fig. 487
合流 AB ← A, B

Fig. 486
Fig. 488
直通 AB ← A

DN			15	20	25	32	40	50	Fig. 485 / 486		
									65	80	100
阀座 ∅			18	21	27	31	41	51	66	81	101
标准Kvs值			4	6,3	10	16	25	40	63	100	160
缩小Kvs值			2,5/1,6/ 1,0/0,63	4	6,3	10	16	25	40	63	100
行程		(mm)	14						30		
电动执行器 ARI-PACO 0,85 kN	关闭压力	(bar)	16	16	11,3	8,3	4,4	2,6	--	--	--
	启闭周期 (速度0,11 mm/s)	(s)	127						--		
电动执行器 ARI-PACO 1,6 kN	关闭压力	(bar)	--	--	--	--	--	--	3,2	2	1,2
	启闭周期 (速度0,15 mm/s)	(s)	--						200		

技术参数

型号：	控制阀	
	Fig.485 / 486	Fig.487 / 488
口径	DN 15-100	DN 15-50
压力	DN 15-100 PN6/16 DN 125-150 PN16	PN 16
工作温度	0°C ~ +130°C; 阀杆加热至 -10°C	
阀杆密封形式	· O形圈	
阀体材质	EN-JL1040 PN 6 Fig.10.485/10.486 PN16 Fig.12.485/12.486	G-CuSn 5 ZnPb PN16 Fig.72.487/72.488
阀头设计	抛物面阀头/V形阀头	

导向：	阀头与阀杆均有导向
流量特性：	A – AB等百分比 B – AB线性
调节比：	30 : 1
关闭等级：	软密封- 泄漏等级1 （符合DIN 3230 T3 BN标准）
应用场合：	暖通与空调系统
流通介质：	· 水 · 带防冻保护的水

电动执行器的技术参数见相应资料

Fig. 485 / 486的法兰尺寸

符合DIN EN 1092-2（法兰孔/厚度公差范围符合DIN 2531/2533标准）

DN			15	20	25	32	40	50	65	80	100	125	150
PN 6	∅ D	(mm)	80	90	100	120	130	140	160	190	210	--	--
	∅ K	(mm)	55	65	75	90	100	110	130	150	170	--	--
	n x ∅ d1	(mm)	4 x 11	4 x 11	4 x 11	4 x 14	4 x 14	4 x 14	4 x 14	4 x 18	4 x 18	--	--
PN 16	∅ D	(mm)	95	105	115	140	150	165	185	200	220	250	285
	∅ K	(mm)	65	75	85	100	110	125	145	160	180	210	240
	n x ∅ d1	(mm)	4 x 14	4 x 14	4 x 14	4 x 18	4 x 18	4 x 18	4 x 18	8 x 18	8 x 18	8 x 18	8 x 22